CAIXA DE INSPEÇÃO - CONCRETO PRÉ-MOLDADO

QUADRADA

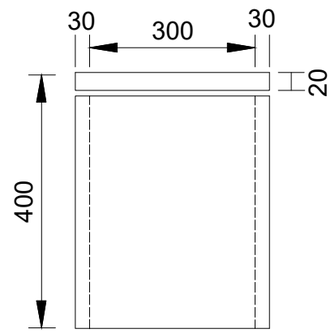

VISTA FRONTAL

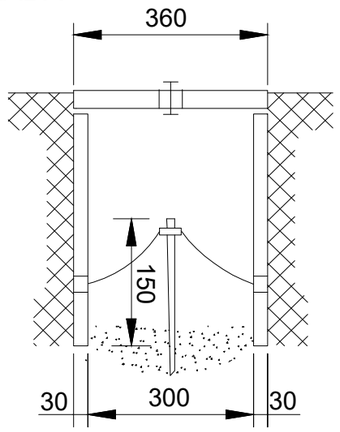

CORTE A-A'

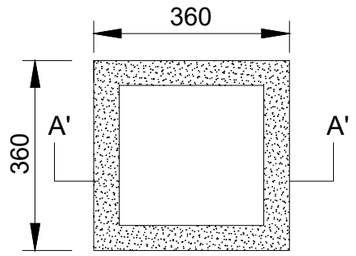

PLANTA BAIXA

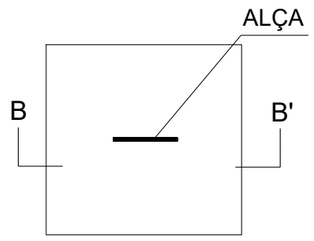

PLANTA BAIXA
TAMPA

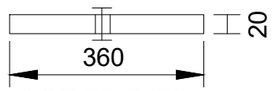

CORTE B-B'

TAMPA DA CAIXA (300x300)

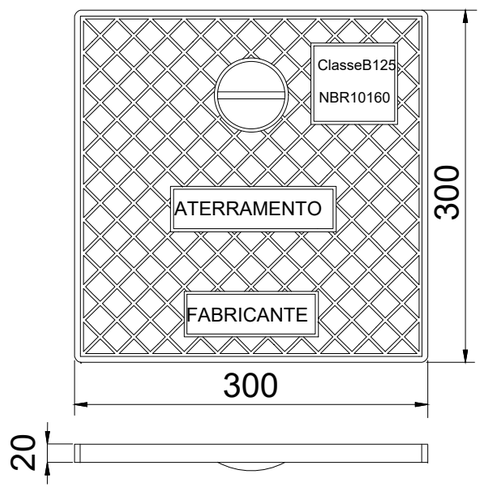

ARO DA TAMPA DA CAIXA

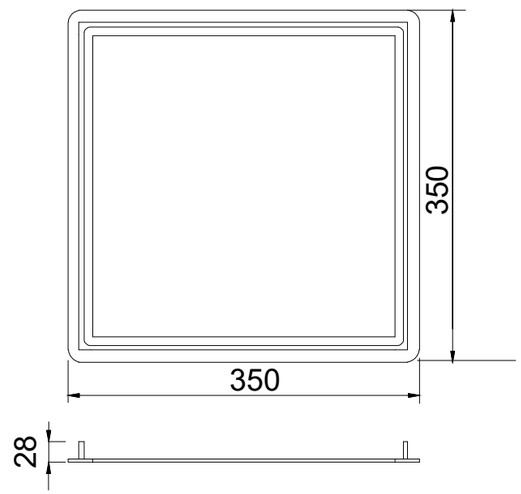

MALHA DE ATERRAMENTO

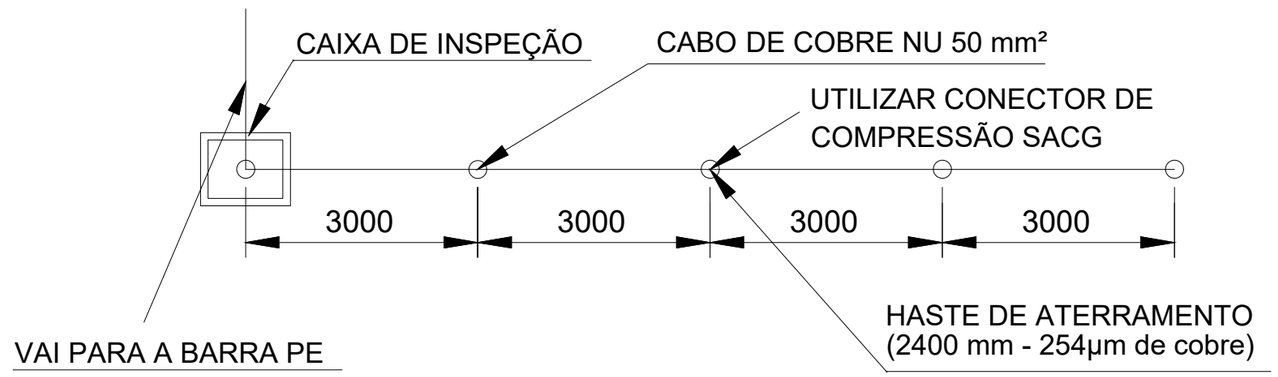

NOTAS

1 - CASO NECESSÁRIO AMPLIAR A MALHA DE ATERRAMENTO, AS NOVAS HASTES DEVEM SER INSTALADAS DE FORMA ANÁLOGA À ESPECIFICADA NESTE DESENHO;

2 - A CAIXA DE INSPEÇÃO DEVE SER INSTALADA NA PRIMEIRA HASTE DE ATERRAMENTO E EM TODAS AS DEMAIS HASTES QUE UTILIZEM CONEXÃO MECÂNICA DE PRESSÃO (CUNHA);

3 - O CONDUTOR DE INTERLIGAÇÃO DAS HASTES DEVE SER ENTERRADO DIRETAMENTE NO SOLO EM PROFUNDIDADE NÃO INFERIOR A 30 CM;

4 - DIMENSÕES EM MILÍMETROS (mm).

ASSOCIAÇÃO DOS MUNICÍPIOS
DO ALTO URUGUAI CATARINENSE

Rua Marechal Deodoro, 772, 12° andar. Centro - Concórdia - SC 89700-905
Fone (49)3482 3500. www.amauc.org.br

PREFEITURA MUNICIPAL DE PERITIBA - SC

PROJETO:

PROJETO ELÉTRICO ENTRADA DA ENERGIA - PISCINA PUBLICA E ESPAÇO MULTIUSO

ENDEREÇO DA OBRA:
RUA REINALDO GASPARETO, N°68, CENTRO - PERITIBA - SC

ESCALA: INDICADA

PRANCHA: ELE 08 /09

DISCRIMINAÇÃO:
DETALHES DA MALHA DE ATERRAMENTO
DETALHES DA CAIXA DE INSPEÇÃO DO ATERRAMENTO
DETALHES DA TAMPA DE FERRO DA CAIXA DE ATERRAMENTO

DATA: SETEMBRO / 2025

DESENHO: RENATO

FOLHA: ABNT - A3

RESPONSÁVEL TÉCNICO PROJETO:
Renato Bergamo
Assinado de forma digital por Renato Bergamo
Dados: 2025.09.26 08:48:52 -03'00'
RENATO BERGAMO
ENGENHEIRO ELETRICISTA - CREA - SC: 068.830-4

RESPONSÁVEL TÉCNICO EXECUÇÃO:

PROPRIETÁRIO:
PREFEITURA MUNICIPAL DE PERITIBA - SC
CNPJ: 82.815.085/0001-20

Ficam reservados os direitos autorais de execução do projeto conforme Lei Federal n. 5.194/66